СХЕМА ТЕПЛОСНАБЖЕНИЯ

с.УРУЛЮНГУЙ ПРИАРГУНСКОГО РАЙОНА

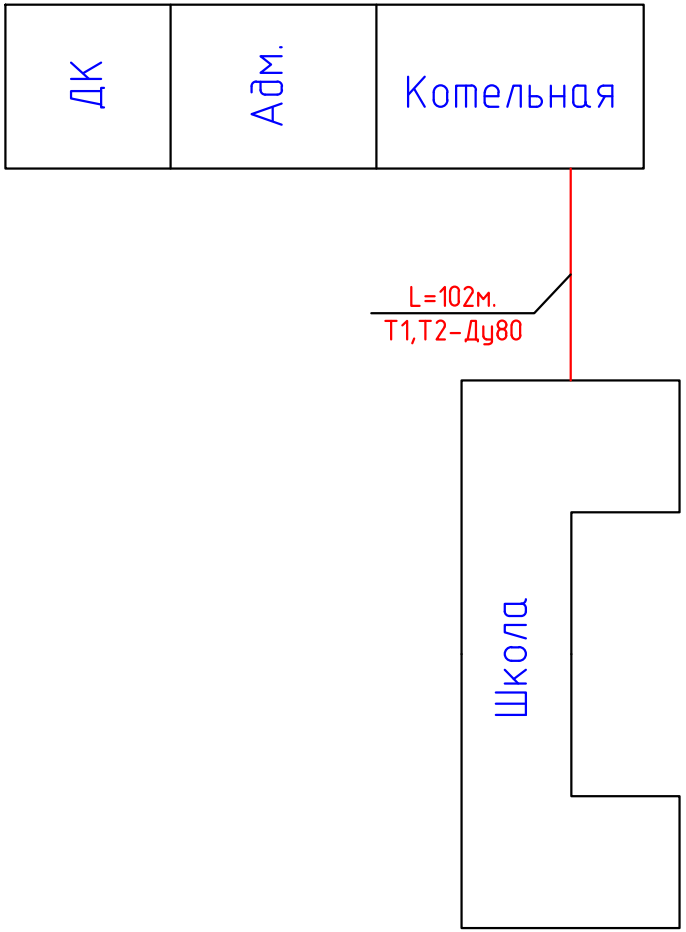

Формат А4